Motor DC

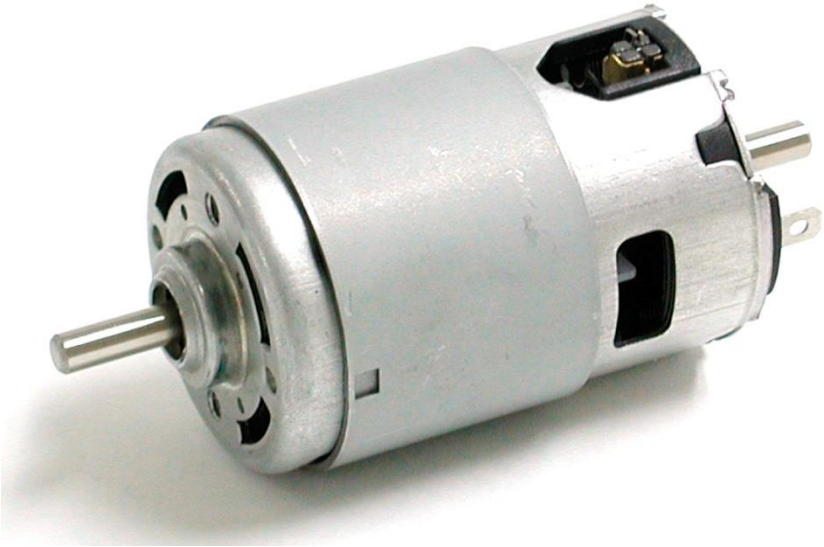

Fundamento

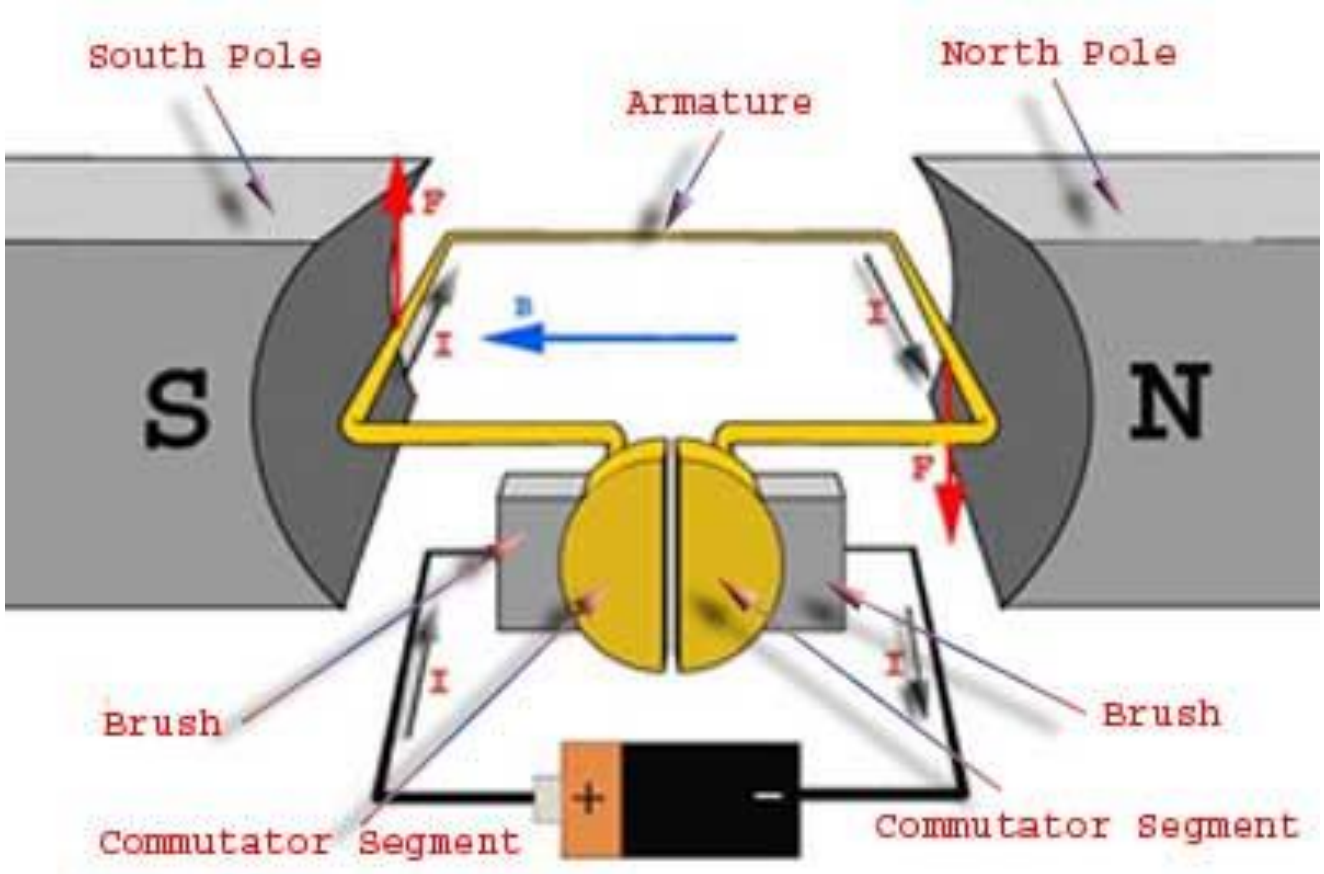
South Pole
North Pole
Armature
S
N
F
I
n
Brush
Brush
Commutator Segment
Commutator Segment
+
-

Motor dc 3 polos

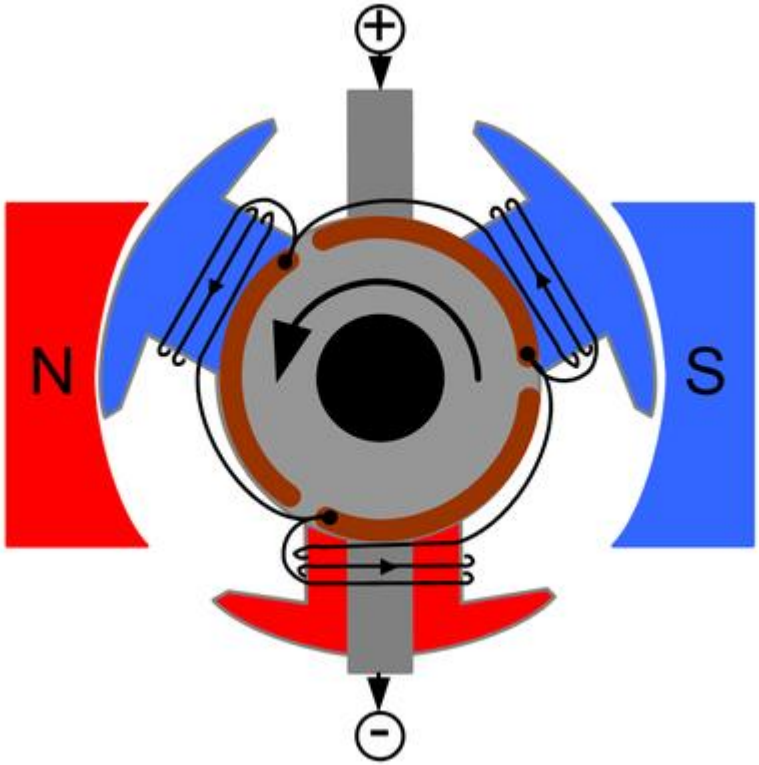

Funcionamento de um motor dc

https://www.youtube.com/watch?v=LAtPHANEfQo

Controle de velocidade

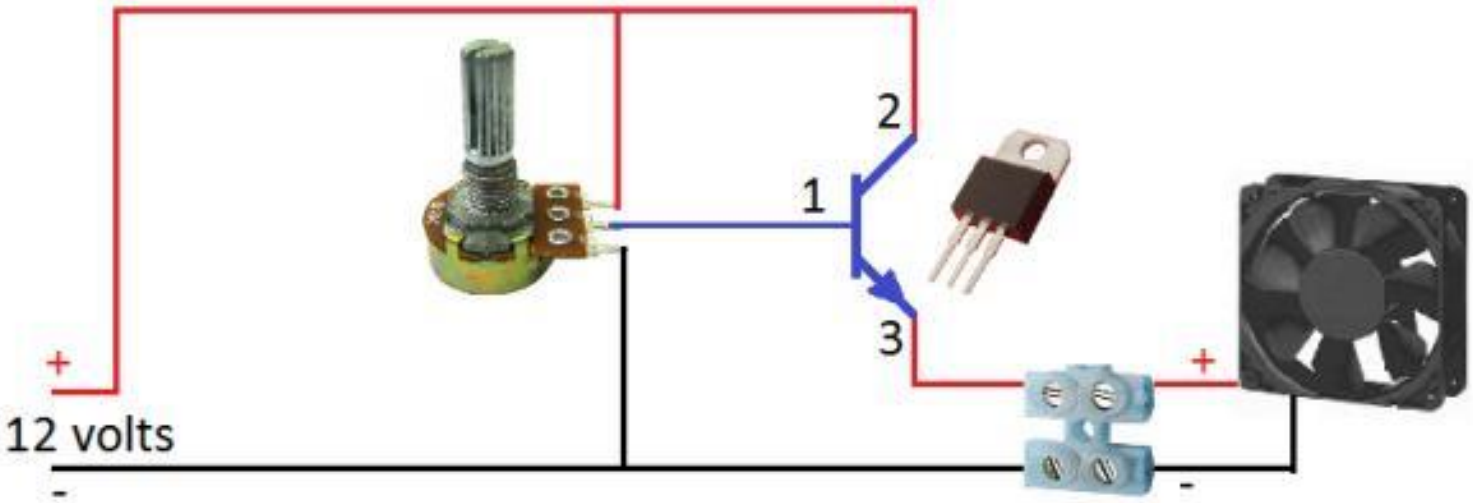

Controle de velocidade com 555-PWM

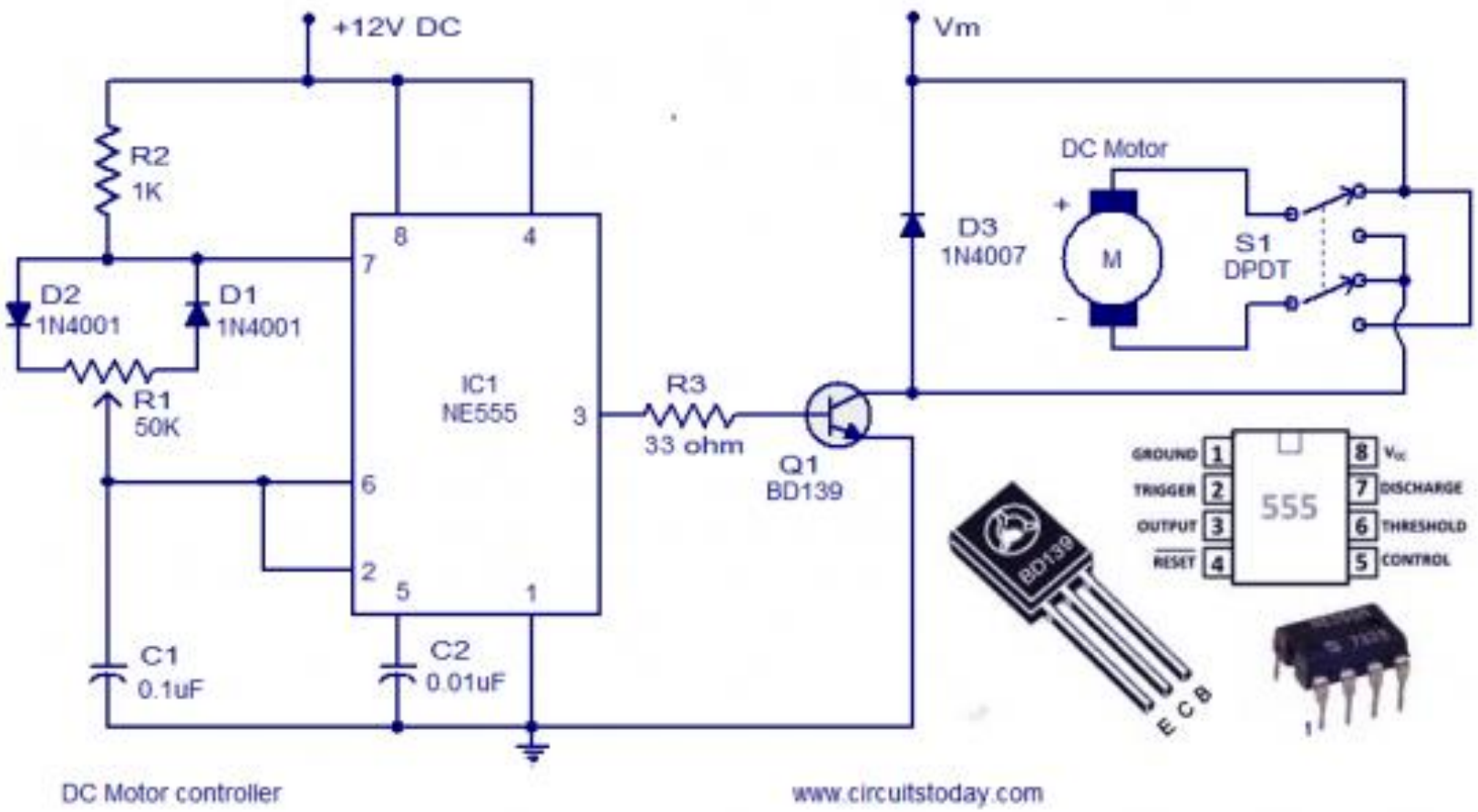

Fim