Pratica 11: Thermometro usando o LM35

F540

A série LM35 constitue-se de circuitos integrados (CI) sensores de temperatura. A saida é uma tensão linearmente proporcional à temperatura em ºC. Sua precisão é de ~1/4ºC na temp. ambiente e trabalha entre -55ºC e +150ºC. A saida fornece 10mV/ºC. Carga: baixa. A corrente de carga deve ser menor que 1mA.

1- Use o manual e monte um thermometro que forneça 0,25V a 25ºC, 0.36V a 36ºC. Claro que a leitura de tensão será feita com Voltímetro.
2- Usando um operacional e um transistor BD135, acione um motor dc (ventilador) sempre que a temperatura chegar a 30ºC. Projete o circuito.

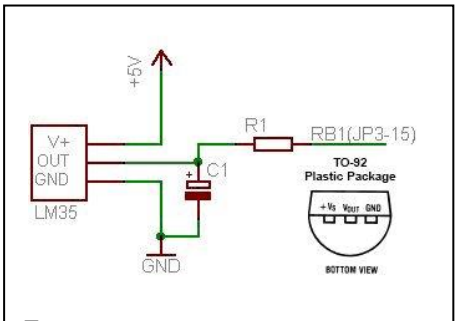

Termometro